Լուսավորության երկեղջյուր բարձակով դեկորատիվ հենասյան ընդհանուր տեսքը

(հիմքի պաշտպանիչ բետոնը ցույց տված չէ)

Մ 1:20

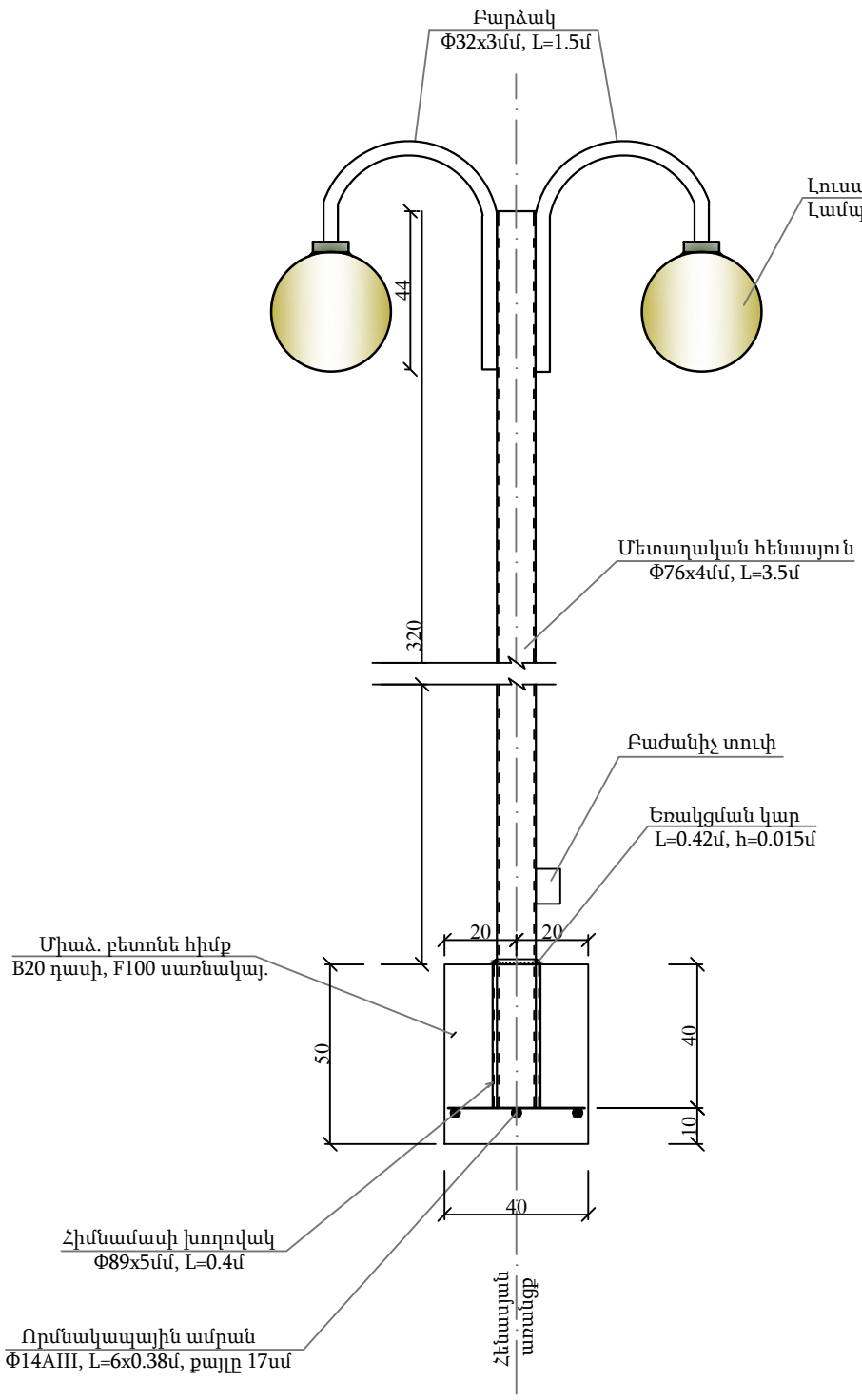

Հատակագիծ

(հիմքը ցույց տված չէ)

Մ 1:20

Հիմքի և փոսորակի կտրվածքը

Մ 1:10

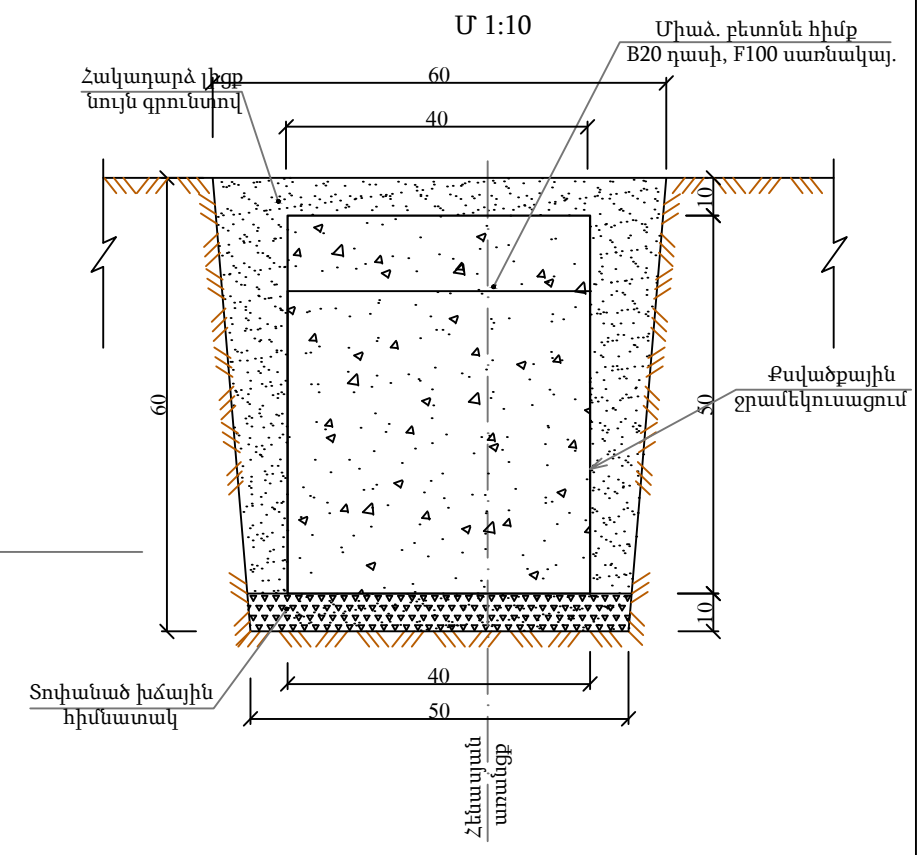

Երկեղջյուր բարձակով հենասյան տեղադրման հիմնական աշխատանքների ծավալները

Հ/հ	Աշխատանքի անվանումը	Չափի միավ.	Քանակ
1.	Փոսորակի փորում ձեռքով:	$մ^3$	0.21
2.	Խճային հիմնատակի տեղադրում և տոփանում h=10սմ:	$մ^3$	0.025
3.	Միաձ. բետոնե հիմքի տեղադրում, B20 դասի:	$մ^3$	0.081
4.	Բետոնե հիմքի ջրամեկուսացում տաք հեղուկ բիտումով:	$մ^2$	0.8
5.	Ուրմնակապային ամրանի տեղադրում Φ14AIII, l=2.28մ, m=2.76կգ:	հատ	1
6.	Հիմնամասի խողովակի մոնտաժում՝ Φ89x5մմ, L=0.4մ, m=4.12կգ:	հատ	1
7.	Հենասյան մոնտաժում Φ76x4մմ, L=3.5մ, m=24.68կգ:	հատ	1
8.	Բարձակ Φ32x3մմ, L=1.5մ, m=3.19կգ:	հատ	2
9.	Լուսատու գնդիկավոր	հատ	2
10.	Լամպ էներգախնայող, 40 վտ	հատ	2
11.	Լուսատուների զրոյակցում:	հատ	2
12.	Հողանցման էլեկտրոդ ∟50x50x5մմ, L=1.5մ, m=5.65կգ:	հատ	1
13.	Հողանցման շերտապողպատ 40x4մմ	մ	1.57
14.	Բաժանիչ տուփ:	հատ	1
15.	Լուսատուների լիցքավորում հաղորդալարերով:	հատ	2
16.	Հենասյան ներկում:	$մ^2$	1.12
17.	Գրունտի հակադարձ լիցք ձեռքով:	$մ^3$	0.07
18.	Ավելորդ գրունտի կույտավորում, բարձում ինքնաթափ և տեղափոխում լցակույտ:	$մ^3$	0.104

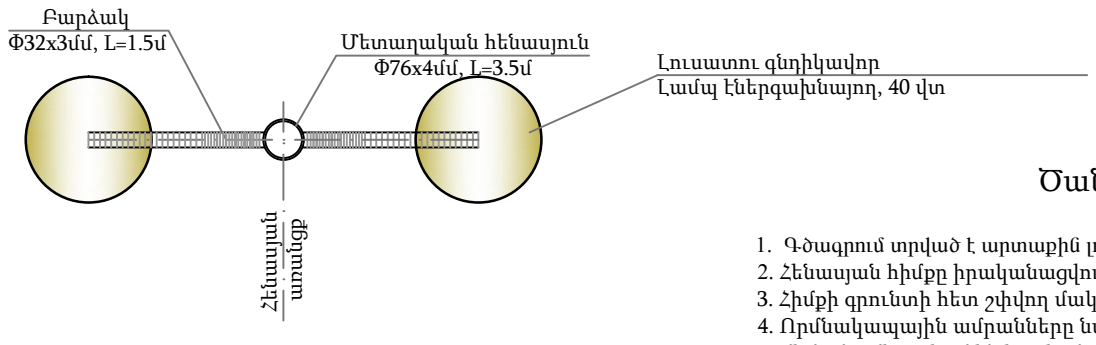

Ուրմնակապային ամրան

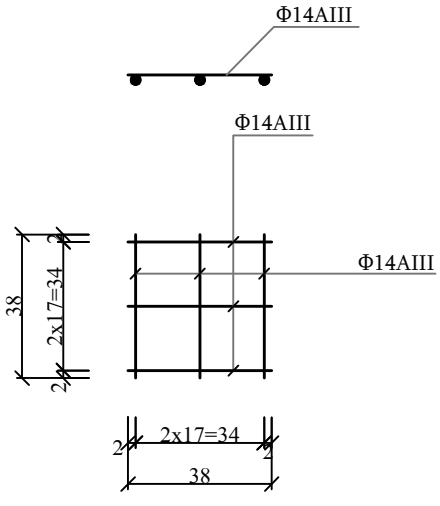

Ծանոթություն

1. Գծագրում տրված է արտաքին լուսավորության երկեղջյուր հենասյան տիպային գծագիրը:
2. Հենասյան հիմքը իրականացվում է B20դասի և F100 սառնակայունությամբ ծանր բետոնից:
3. Հիմքի գրունտի հետ շփվող մակերեսները ջրամեկուսավում է տաք հեղուկ բիտումով:
4. Ուրմնակապային ամրանները նախատեսված են պարբերական պրոֆիլի Φ14AIII դասի՝ միմյանց միացվում են եռակցման միջոցով, այնուհետև հիմնամասի պողպատե խողովակին Φ89x5մմ, L=0.4մ:
5. Լուսավորության հենասյան կրող խողովակը իրենից ներկայացնում է Φ76x4մմ, L=3.5մ:
6. Հիմքի բետոնի ամրանալուց հետո հենասյունը մոնտաժվում է հիմնամասի խողովակի մեջ և եռակցվում դրան:
7. Չափերը տված են «սմ»-ով:

ԲԱԿԱՅԻՆ ՏԱՐԱԾՔԻ ՎԵՐԱՆՈՐՈԳՄԱՆ ԱՇԽԱՏԱՆՔՆԵՐԻ ՆԱԽԱԳԻԾ ՊԱՏՎԻՐԱՏՈՒ՝ ԵՐԵՎԱՆԻ ՔԱՂԱՔԱՊԵՏԱՐԱՆ ՀԱՍՑԵ՝ Ք. ԵՐԵՎԱՆ, ՆՈՒԲԱՐԱՇԵՆ ՎԱՐՉԱԿԱՆ ՇՐՋԱՆ, 11 ՓՈՂՈՑ, 11 ՇԵՆՔԻ ԲԱԿ			ՊԱՅՄԱՆԱԳԻՐ «ԵՔ-ՊԲԱՇՁԲ-16/9»	
		ՃԱՐՏԱՐԱՊԵՏԱՇԻՆԱՐԱՐԱԿԱՆ ՄԱՍ	ՓՈՒԼ	ԹԵՐԹ	ԹԵՐԹԵՐ
			ԱՆ	ճՇ-8	8
ՆԱԽԱԳԾԵՑ	Ս. ԳԱԼՍՏՅԱՆ	ԼՈՒՍԱՎՈՐՈՒԹՅԱՆ ԵՐԿԵՂՋՅՈՒՐ ԲԱՐՁԱԿՈՎ ՀԵՆԱՍՅՈՒՆ	«ՄԵԳԱՄԵՏՐ» ՍՊԸ	